EW-06 2.0

Technische Änderungen vorbehalten.

Stecker

068 70

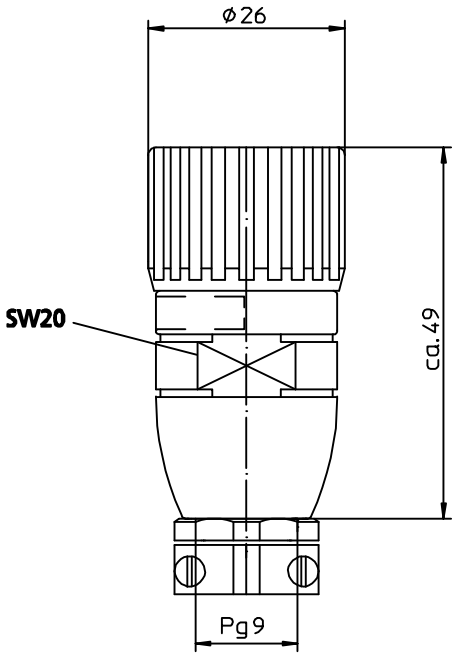

Katalogtyp: RSC 190/9

- Stecker mit Schraubverschluss, 19-polig

1. Umgebungstemperatur : -25 °C / +110 °C

2. Werkstoffe

Griffkörper	: CuZn, vernickelt
Kontaktträger	: PA
Kontakt	: CuZn
Veredelung	: unternickelt und vergoldet
Rändelmutter	: CuZn, vernickelt

3. Mechanische Daten

Schutzart *	: IP 65
Anschlussart	: Lötanschluss
Anschließbare Leiter	: max. 1 mm^2
Leitungseinführung	: 6 - 10 mm
Kabelverschraubung	: Pg 9

Gute Chemikalienbeständigkeit
Die Beständigkeit muss im Einzelfall
überprüft werden.

4. Elektrische Daten

Durchgangswiderstand R_d	: < 3 mΩ
Nennstrom I_n bei 40 °C	: 16 x 8 A / 3 x 10 A
Nennspannung U_n	: 150 V
Prüfspannung U_p	: 1,5 $kV_{eff.}$ / 60 s
Isolationswiderstand R_{is}	: > 10^{12} Ω
Verschmutzungsgrad	: 3

*a

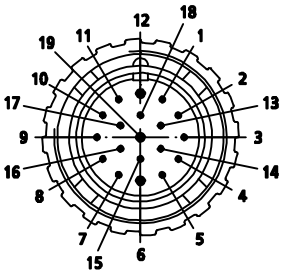

* nur im verschraubten Zustand mit den dazugehörigen Gegenstücken

*a Nummerierung der Steckerkontakte

KS	/
FP	/
EK	/
QB-R	/
PP	/
USA	/
WE-H	/
WB	/

lumberg
Schalksmühle

	Datum	Name	Ausg.	1	2	3
Bearb.	10.07.03	Mae	Name	msch	mae	mae
Gepr.	04.10.07	dae	Datum	11.01.05	24.07.06	04.10.07

Technisches Datenblatt

Status: Freigegeben

Blatt 1 von 1